Copying of this document and giving it to others and the use or communication of the contents thereof, are forbidden without express authority. Offenders are liable to the payment of damages. All rights are reserved in the event of the grant of a patent or the registration of the utility model or design

INDUSTRIAL@AMPHENOL
TRUSTED GLOBALLY

Amphenol Global ID	Product Group	Product Type	Function	Additional Information	Color
2CMA101981R1000	Easy&Safe	332EP3	Plug	3P+E	Red

Rated Current	Rated Voltage	Clock position	Frequency	Degree of Protection	Housing Material
32 A	380/440 V	3 h	50/60 Hz	IP44	Plastic (PA)

Cable Cross Section	Wire Size	ConnectionType	Mounting Holes	Plug Angle	Product Weight
2.5 - 6mm²	12 - 10 AWG	Screw		Straight	0.23 Kg

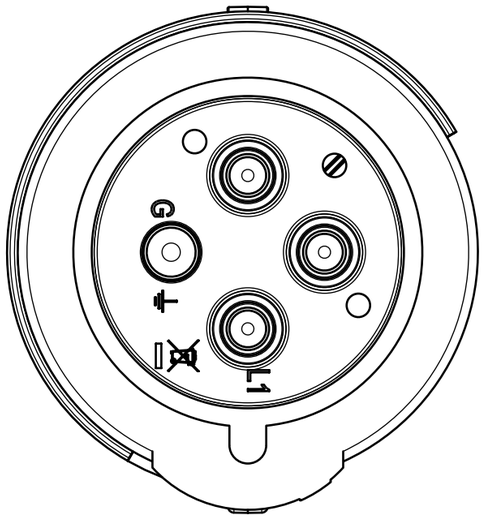

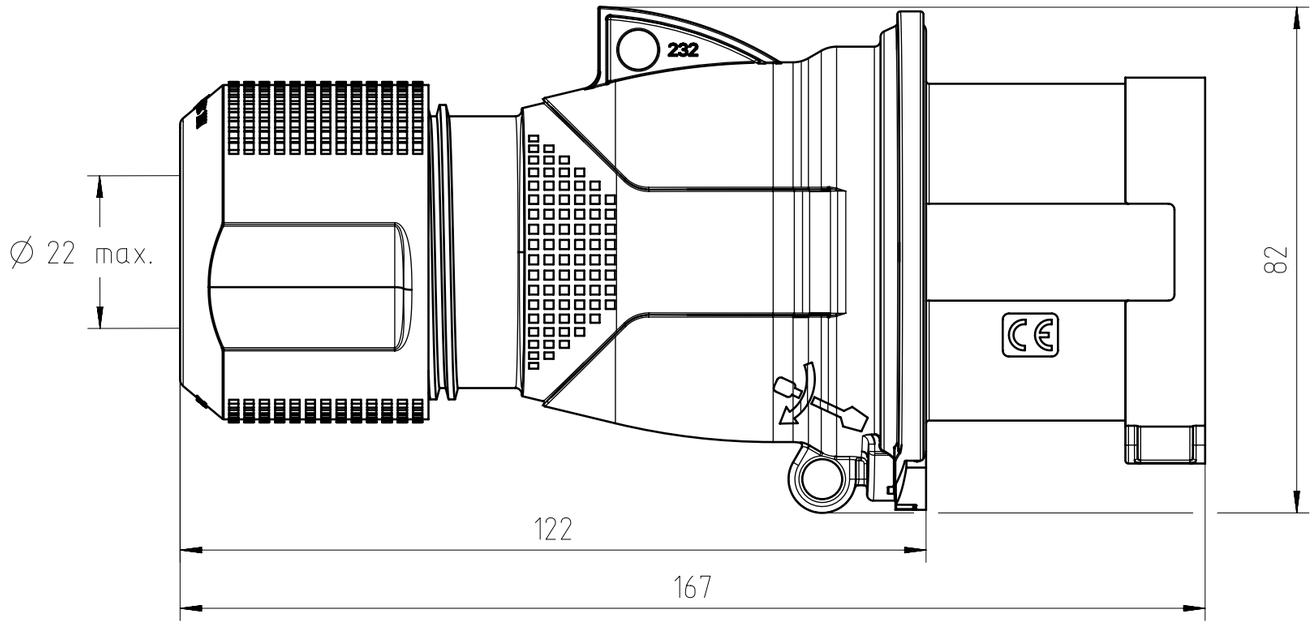

CE

IEC 60309

All dimensions are in mm.

Gewicht (errechnet) / *Calc WT* : 230 g	Zul. Abw. / *Tolerances* : ISO 2768-m	DIN / ISO 13715	Maßstab / *Scale* : 1:1 A3
Prüfmaß / *Testdimension*			CUSTOMER DRAWING
Teileindex / *Partindexnumber:*			
minor change:			

Gez. / Drawn	06.12.2025 WBENHASSINE		332EP3
Status	Released		*Industrial Plug*
Gepr. / Checked	09.12.2025 HBENMANAA		
01	202500075	07.12.2025	WBEN
Index	Änderung/ *Description*	Datum/ *Date*	Name

Amphenol Tuchel Industrial GmbH

M 2CMA101981R1000

Blatt/ *Sheet* 1 / 1 Bl.

Ers. f. / *Replacement for* :

NXM-V01 FAI2025-004699

Weitergabe sowie Vervielfältigung dieser Unterlage, Verwertung und Mitteilung ihres Inhalts nicht gestattet, soweit nicht ausdrücklich zugestanden. Zuwiderhandlungen verpflichten zu Schadenersatz. Alle Rechte für den Fall der Patenterteilung oder Gebrauchsmuster-Eintragung vorbehalten.