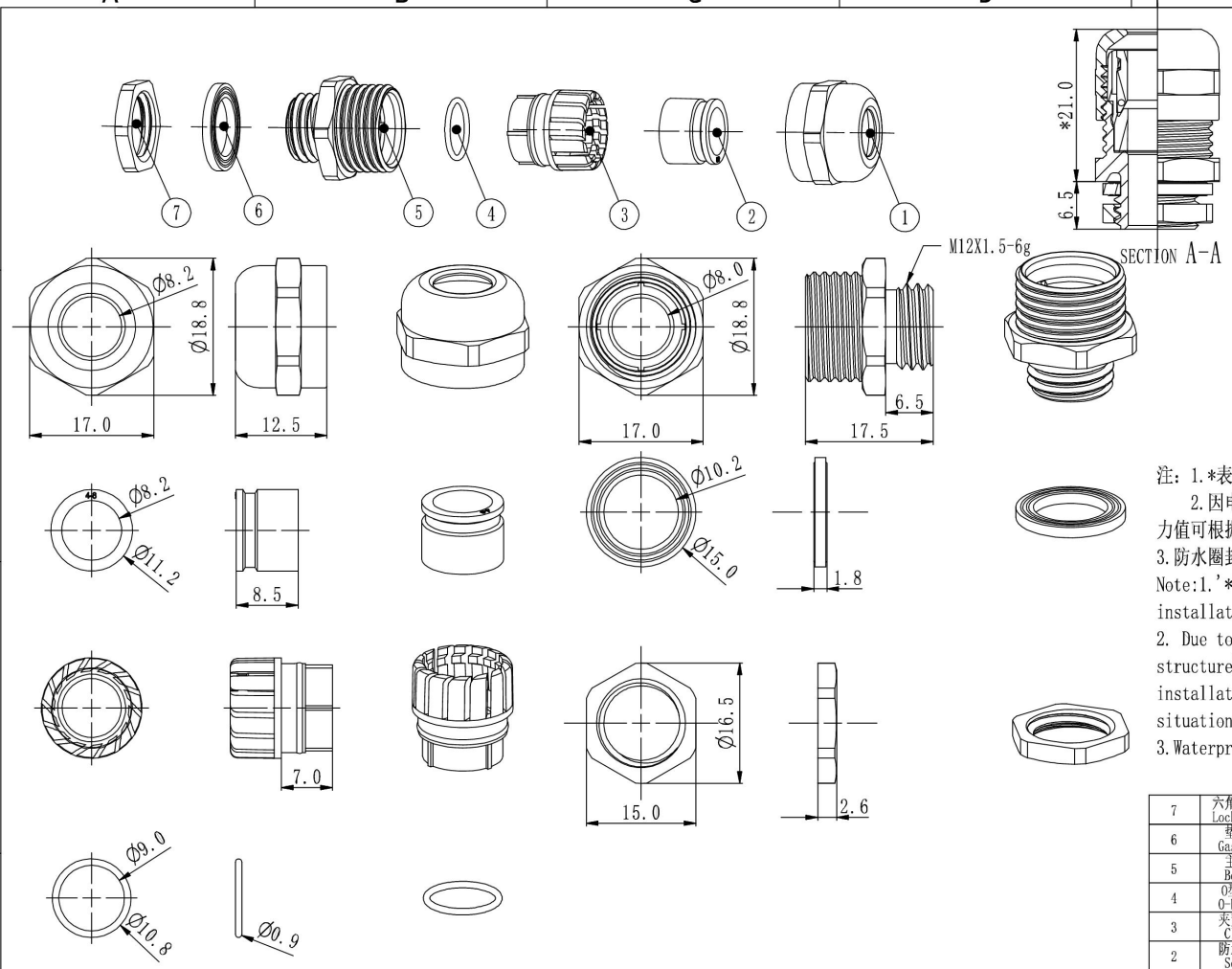

版本号 Version Number	内容 Content	设计 Designer	日期 Date
A1			
A2			

名称 Name	参数 Parameter	单位 Unit
表面镀层 Plating	镍 Nickel	
防护等级 Protection Degree	IP68	
工作温度 Operating Temp	-40~100	℃
*主体安装扭力 *Torque for Body	2.5~3.5	N.m
*迫帽安装扭力 *Torque for Sealing Nut	1.5~2.5	N.m
线径范围 Cable Range	4~8	mm

注：1.*表示在安装过程中参数可能会发生变化；

2.因电缆型号<材质、结构>及使用环境等因素存在差异，安装扭力值可根据客户实际情况进行调整；

3.防水圈封口膜防护等级IP55。

Note:1.'*'indicates that parameters may change during installation.

2. Due to the difference of cable specification(material, structure) and working environment and other factors, installationtorque valuecan be adjusted according to actual situation.

3.Waterproof ring sealing film Protection grade IP55.

序号 Serial No	名称 Name	材料 Material	数量 Qty	旧零件编号 Old Part No	新零件编号 New Part No
7	六角螺母 Lock Nut	Hpb59-1	1	/	4003020000073
6	垫片 Gasket	EPDM	1	2861121015	4015120000018
5	主体 Body	Hpb59-1	1	2151126101	4004020000494
4	O型圈 O-Ring	EPDM	1	2860090909	4015060000025
3	夹紧爪 Claw	PA	1	2231090108	4002010000022
2	防水圈 Seal	EPDM	1	2820090800	4015010000041
1	迫紧螺帽 Sealing Nut	Hpb59-1	1	2110090103	4001020000043

颜色（色号） Color (Color Number)		BEISIT	密级 Security Classification	机密 Confidential	X ±0.5	制图 Drawer 刘小康	日期 Date 2025/2/25
					X.X ±0.3	设计 Designer 李茂林	日期 Date 2025/2/25
					X.XX ±0.08	标准化 Standard 王雪芝	日期 Date 2025/2/25
备注 Note					单位 Unit MM	批准 Ratify by 何明山	日期 Date 2025/2/25
					共1页 Number of Pages	第1页 Pagination	视图 View

产品名称 Item Name	加强型金属电缆固定头 Metal Cable Gland-Reinforced Type			旧产品物料号 Old Product Material No	/
				新产品物料号 New Product Material No	/
重量 Quality	22.621g	螺纹规格 Thred specification	M12X1.5	倍仕得货号 Beisit No	M1208BR-R
比例 Scale	5:4	版次 Edition	A0	阶段 Stage	量产