Copying of this document and giving it to others and the use or communication of the contents thereof, are forbidden without express authority. Offenders are liable to the payment of damages. All rights are reserved in the event of the grant of a patent or the registration of the utility model or design

INDUSTRIAL@AMPHENOL
TRUSTED GLOBALLY

Amphenol Global ID	Product Group	Product Type	Function	Additional Information	Color
2CMA166572R1000	Tough&Safe	416C6W	Connector	3P+N+E	Red

Rated Current	Rated Voltage	Clock position	Frequency	Degree of Protection	Housing Material
16 A	200/346 - 240/415 V	6 h	50 Hz | 60 Hz	IP67 | IP69	Thermoplastic (PBT)

Cable Cross Section	Wire Size	ConnectionType	Mounting Holes	Plug Angle	Product Weight
1 - 2.5 mm²	14 - 12 AWG	Screw		Straight	0.32 Kg

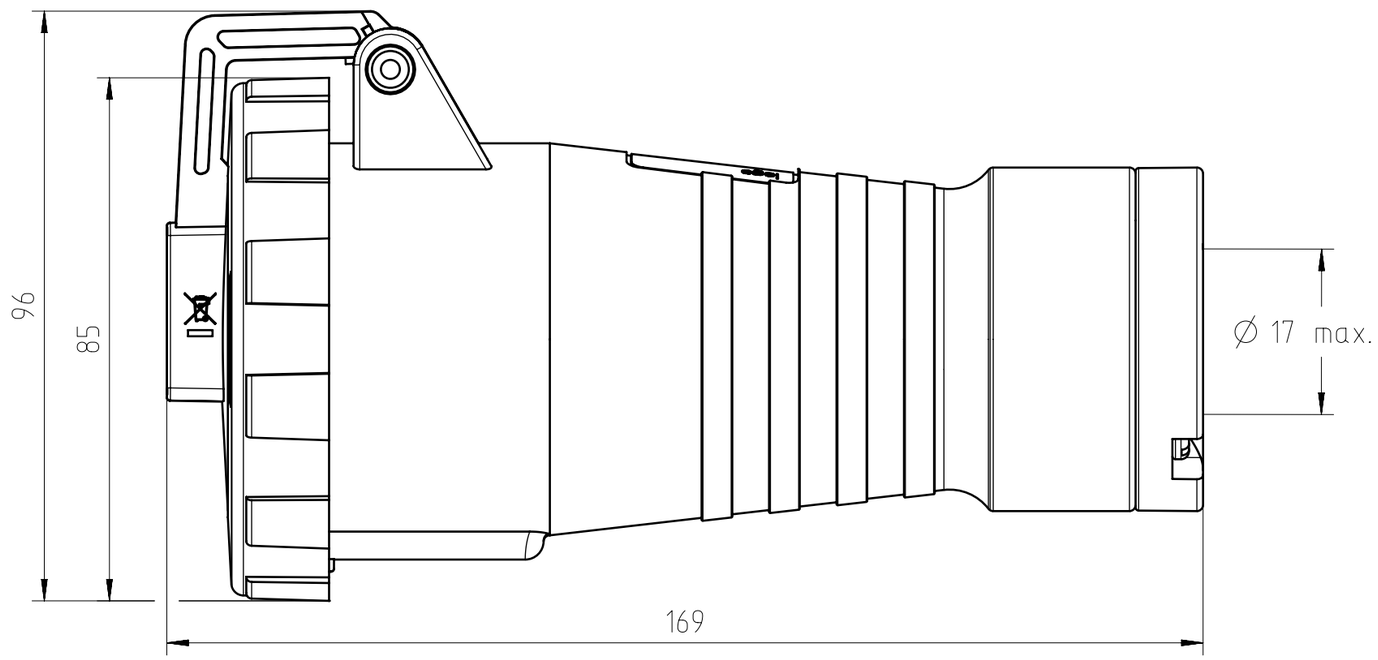

Lid is hidden

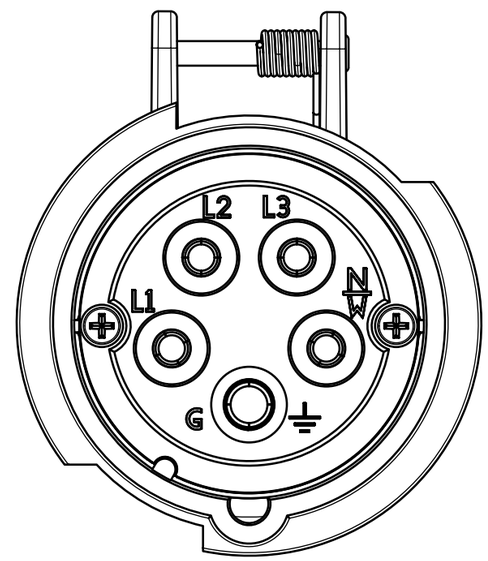

FOR REFERENCE - NOT TO SCALE

CE

IEC 60309

All dimensions are in mm.

Gewicht (errechnet) / *Calc WT* : 320 g			
Prüfmaß / *Testdimension*			
Teileindex / *Partindexnumber:*			
minor change:			
01	202600053	12.05.2026	WBEN
Index	Änderung/*Description*	Datum/*Date*	Name

Zul. Abw./*Tolerances* : ISO 2768-m

DIN / ISO 13715

Gez.	06.05.2026
Drawn	WBENHASSINE
Status	Released
Gepr.	13.05.2026
Checked	HBENMANAA

Amphenol Tuchel Industrial GmbH

Maßstab / *Scale* : 1:1 | A3

CUSTOMER DRAWING

416C6W

Industrial Connector

M | 2CMA166572R1000

Blatt/*Sheet* 1 / 1 Bl.

Ers. f. / *Replacement for* :

FAI2026-002011

NXM-V01

Weitergabe sowie Vervielfältigung dieser Unterlage, Verwertung und Mitteilung ihres Inhalts nicht gestattet, soweit nicht ausdrücklich zugestanden. Zuwiderhandlungen verpflichten zu Schadenersatz. Alle Rechte für den Fall der Patenterteilung oder Gebrauchsmuster-Eintragung vorbehalten.